FICHA TÉCNICA C3249W

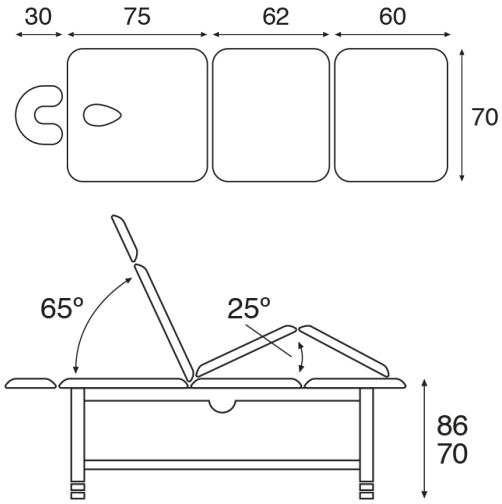

Características generales

Camilla fija madera wengué 3 cuerpos.

Dimensiones del lecho estándar: 70x198 cm (M66)
Dimensiones de lecho opcional: 80x198 cm (M76)

Peso máximo recomendado: 135 Kg

Variación de altura: 70-86 cm
Regulación manual de altura mediante pata telescópica interna.

Estructura fabricada en madera de haya de primera calidad.
Bandeja inferior de madera incorporada de serie.

Respaldo standard tipo T33 - Respaldo rectangular. Orificio lágrima con tapón incluido.
Cabezal articulado extraíble (A4430) incluido de serie.

Módulo del cabezal/respaldo regulable manualmente, mediante cremallera.
Módulo central regulable manualmente, mediante cremallera.

Peso aproximado: 50 Kg

Características del Tapizado

Tapizado en polipiel ignífugo Clase: M-2 según normativa CE.
Con protección antimicrobiana y antibacteriana Sanitized®.
Disponible en 25 colores.
Grosor de la espuma 7 cm.
Espuma grado de firmeza II - Medio

PRODUCTO CE ECOPOSTURAL, S.L.U. Avda. Enrique Gimeno, 27 12006 Castellón de la Plana ESPAÑA
B12433991 www.ecopostural.com info@ecopostural.com 964 50 30 21

English

TECHNICAL FEATURES C3249W

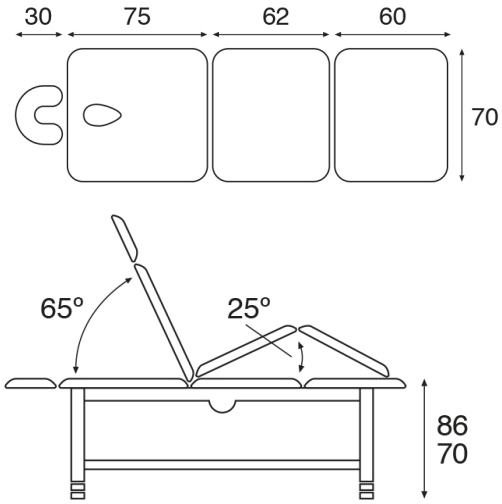

General characteristics

3 section wooden stationary table wenge finish.

Standard upholstery dimensions: 70x198 cm (M66)
Optional upholstery dimensions: 80x198 cm (M76)

Recommended maximum weight: 135 Kg

Height variation: 70-86 cm
Multi-positioning internal system manually operated height.

Made in high quality beech wood.
Lower wood shelf for storage included.

Standard backrest type T33 - Square backrest. Oval breather hole and bung included.
Detachable multi-position face-rest (A4430) included as standard.

Head-/Backrest adjustable manually, by rack.
Central section adjustable manually, by rack.

Approx. weight: 50 Kg

Upholstery Features

Fire-resistant Class M2 artificial leather, EC compliant.
Sanitized® anti-microbial and antibacterial protection.
Available in 25 colours.
Foam thickness 7 cm.
Foam firmness II - Soft

Update 21/06/2023

PRODUCT CE **ECOPOSTURAL, S.L.U.** Avda. Enrique Gimeno, 27 ES12006 Castellón de la Plana **SPAIN**
ESB12433991 www.ecopostural.com info@ecopostural.com +34 964 20 01 53

CARACTERISTIQUES TECHNIQUES C3249W

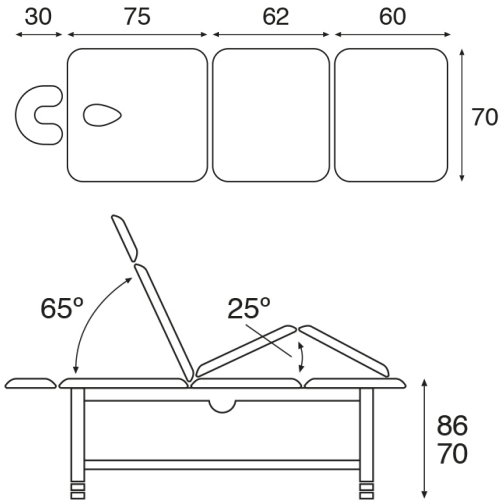

Caractéristiques générales

Table fixe bois wengué 3 plans.

Dimensions standard de la sellerie: 70x198 cm (M66)
Dimensions optionnelles de la sellerie: 80x198 cm (M76)

Charge maximale recommandée: 135 Kg

Variation de la hauteur: 70-86 cm
Réglage manuel de la hauteur par pied télescopique interne.

Structure fabriquée en bois de hêtre de première qualité.
Plateau inférieur en bois de série.

Dossier standard type T33 - Dossier rectangulaire. Cavité visage en forme de goutte et bouchon inclus.
Têtière articulée amovible (A4430) de série.

Têtière/dossier réglable manuellement, avec crémaillère.
Partie centrale réglable manuellement, avec crémaillère.

Poids approx: 50 Kg

Caractéristiques Sellerie

Revêtement en simili cuir ignifuge de catégorie M2, conforme aux normes CE.
Protection antimicrobienne et antibactérienne Sanitized®.
Disponible en 25 coloris.
Épaisseur de la mousse 7 cm.
Soutien de mousse II - Équilibré

PRODUIT CE **ECOPOSTURAL, S.L.U.** Avda. Enrique Gimeno, 27 ES12006 Castellón de la Plana **ESPAGNE**
ESB12433991 www.ecopostural.com info@ecopostural.com +34 964 25 58 06

TECHNISCHES DATENBLATT C3249W

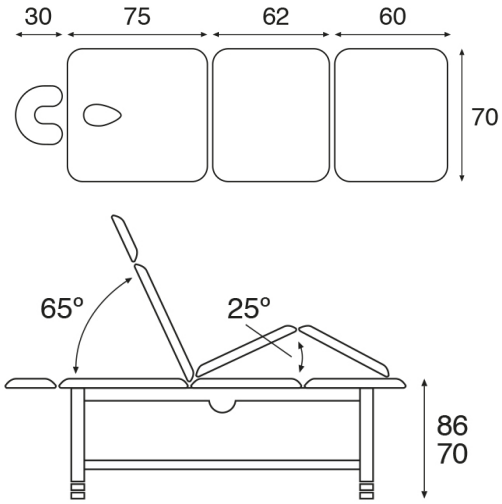

Allgemeine Eigenschaften

3 teilige ,stationäre Liege in wengue Holz Ausführung

Masse der Standardsegmenten: 70x198 cm (M66)
Masse der optionalen Segmenten: 80x198 cm (M76)
Maximale Hubkraft: 135 Kg

Höhenverschiebung: 70-86 cm
Manuelle Höhenverstellung durch inneres ausziehbares Standbein
Untergestell aus hochwertigem Buchenholz.
Untere Holzablage bei Standardserien einbegriffen.

Standard- Rückenteil Typ T33 - Rechteckiges Rückenteil. Ovaler Nasenschlitz mit Abdeckpolster inklusive.
Klappbares und ausziehbares Kopfteil (A4430) bei Standardserien enthalten.

Kopfteil/ Rückenteil manuel verstellbar durch Klemmsystem.
Mittelteil ist manuel verstellbar durch Klemmsystem.

Ungefähres Gewicht: 50 Kg.

Eigenschaften der Polsterung
Gepolstert mit feuerhemmendem Kunstleder Klasse: M-2
gemäß CE-Vorschriften.
Mit Sanitized® antimikrobieller und antibakterieller Schutz
Verfügbarkeit in 25 Farben.
Dicke des Schaumstoffes 7 cm.
Härtegrad des Schaumstoffes II - Ausgeglichen

PRODUKT CE ECOPOSTURAL, S.L.U. Avda. Enrique Gimeno, 27 ES12006 Castellón de la Plana SPAIN
ESB12433991 www.ecopostural.com info@ecopostural.com +34 964 20 01 53